SYSTEMY DODATKOWE

F Mac

FLYSCREEN / MOSKITIERY

MACASSAR

F

Ramowe konstrukcje wypełnione siatką służące do ochrony pomieszczeń przed owadami.

Mac

System balustrad aluminiowych.

aliplast
aluminium systems

FLYSCREEN

OPIS SYSTEMU

Ramowe konstrukcje wypełnione siatką służące do ochrony pomieszczeń przed owadami.

Montowane do okien, drzwi, witryn, balkonów na stałe.

W ofercie dostępne również moskitiery przesuwne oraz rozwierne.

System przeznaczony do ochrony przeciwko insektom, umożliwia wentylację pomieszczeń w których jest stosowany.

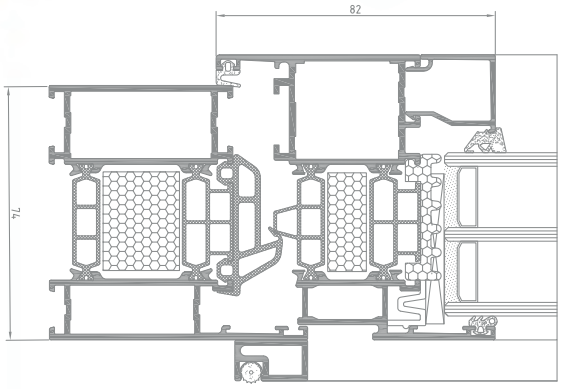

przekrój przez Superial i+ połączony z Flyscreen

Mac

OPIS SYSTEMU

System balustrad aluminiowych. Konstrukcję nośną Macassar stanowią modułowo mocowane słupki do podłoża za pomocą konsol.

Wypełnienie balustrad stanowią różne układy szczebli z profili aluminiowych (poziome, pionowe) oraz wypełnienia szklane lub panelowe.

Macassar występuje również w formie poręczy mocowanych do ścian.

Balustrady aluminiowe charakteryzuje trwałość, łatwość utrzymania w czystości oraz wymagają minimum konserwacji. Balustrady aluminiowe Macassar to gwarancja trwałości i estetycznego wyglądu.

Systemy balustrad aluminiowych mają swoje zastosowanie zarówno wewnątrz budynków, jak i użytku zewnętrznego.

Szeroki wybór kolorystyki – paleta RAL, kolory strukturalne, kolory drewnopodobne Aliplast Wood Colour Effect, anoda.

VR501

FL005

FL006
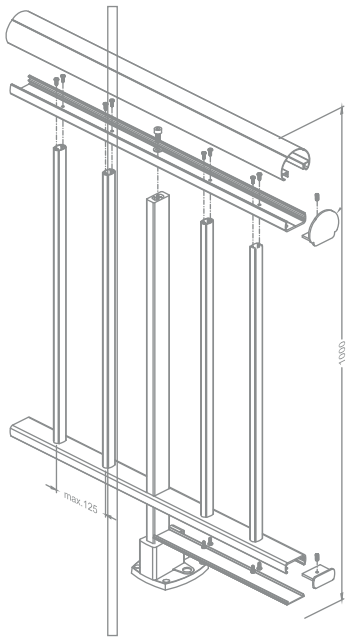
FL007