SYSTEMY OKIENNO - DRZWIOWE

SP SU

SUPERIAL SU

Trójkomorowy system okienny z izolacją termiczną przeznaczony do konstruowania okien z niewidocznym od zewnątrz skrzydłem.

aliplast
aluminium systems

SP SU

OPIS SYSTEMU

Trójkomorowy system okienny z izolacją termiczną, przeznaczony do konstruowania okien z niewidocznym od zewnątrz skrzydłem.

System charakteryzujący się specjalnie zaprojektowanym kształtem ramy, kryjącym całą wysokość profilu skrzydła.

Szeroki zakres szklenia pozwala na stosowanie wszystkich spotykanych typów szyb jedno, dwukomorowych, akustycznych lub antywłamaniowych.

Odwodnienie profili dostępne w dwóch wariantach: tradycyjne i ukryte.

Dostępna opcja niskiego progu w drzwiach balkonowych jedno i dwuskrzydłowych, prostokątnych (konstrukcje z zastosowaniem dedykowanych profili); dodatkowo – zwiększenie parametrów szczelnościowych konstrukcji dzięki zastosowaniu uszczelki ACRS461.

Możliwość gięcia profili (dokładna specyfikacja profili oraz szczegóły dotyczące parametrów technicznych gięcia – dostępne w strefie klienta na stronie www.aliplast.pl).

System ukrytego skrzydła to preferowane przez projektantów rozwiązanie umożliwiające „krycie okien" w zabudowie aluminiowo – szklanej. Dzięki zastosowaniu tego typu rozwiązania kwatery otwierane i stałe od strony zewnętrznej wyglądają identycznie.

System SP SU występuje w wersji o podwyższonej izolacyjności termicznej; dostępne opcje:

- *SP SU i* z docieplenie po obwodzie w miejscu przylegania szyby do profila.

Istnieje możliwość montażu systemu Flyscreen (Flyscreen – system moskitier przeciwko owadom).

Szeroki wybór kolorystyki – paleta RAL (Qualicoat 1518), kolory strukturalne, kolory drewnopodobne Aliplast Wood Colour Effect (Qualideco PL-0001), anoda, bikolor.

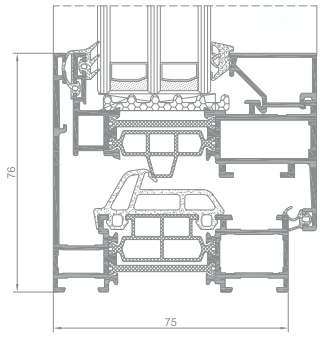

przekrój przez okno SP SU i

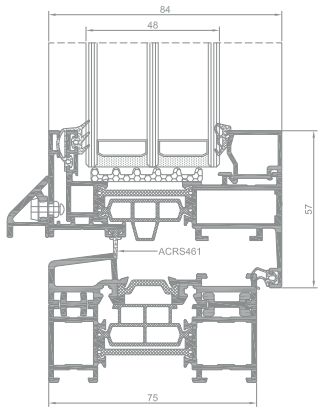

przekrój przez próg SP SU i

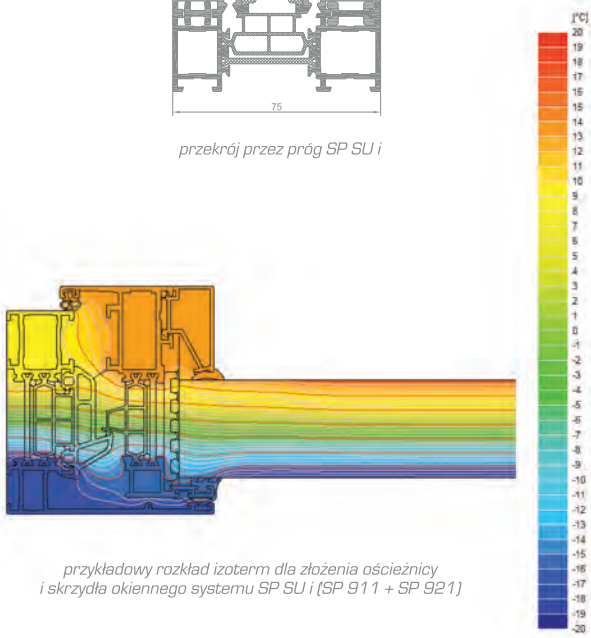

przykładowy rozkład izoterm dla złożenia ościeżnicy i skrzydła okiennego systemu SP SU i (SP 911 + SP 921)

SPECYFIKACJA PRODUKTU

SYSTEM	MATERIAŁ	GŁĘBOKOŚĆ OŚCIEŻNICY	GŁĘBOKOŚĆ SKRZYDŁA	GRUBOŚĆ SZKLENIA	TYPY OKIEN	TYPY DRZWI
SP SU	aluminium / poliamid	75 mm	78 mm	14-51 mm	ukryte skrzydło	———
SP SU i	aluminium / poliamid	75 mm	78 mm	14-51 mm	ukryte skrzydło	———

DANE TECHNICZNE

SYSTEM	IZOLACYJNOŚĆ TERMICZNA Uf *	PRZEPUSZCZALNOŚĆ POWIETRZA	OBCIĄŻENIE WIATREM	WODOSZCZELNOŚĆ
SP SU	Uf od 1,48 W/m^{2}K	Klasa 4; norma PN-EN 12207	Klasa C5/B5; norma PN-EN 12210	Klasa E900; norma PN-EN 12208
SP SU i	Uf od 1,12 W/m^{2}K	Klasa 4; norma PN-EN 12207	Klasa C5/B5; norma PN-EN 12210	Klasa E900; norma PN-EN 12208

** Izolacyjność termiczna uzależniona jest od kombinacji złożeń profili oraz grubości wypełnienia.*