NOWY STANDARD WYKONAWCZY

DRZWI STALOWE PROFILOWE

forsterpresto®

NOWY STANDARD WYKONAWCZY

POCHWYTY DRZWIOWE

ELEKTROZACZEPY MAGNETYCZNE

OKUCIA DRZWIOWE ZE STALI NIERDZEWNEJ

ZAMKI WPUSZCZANE

SAMOZAMYKACZ GROOM 200

WZORY DRZWI PROFILOWYCH

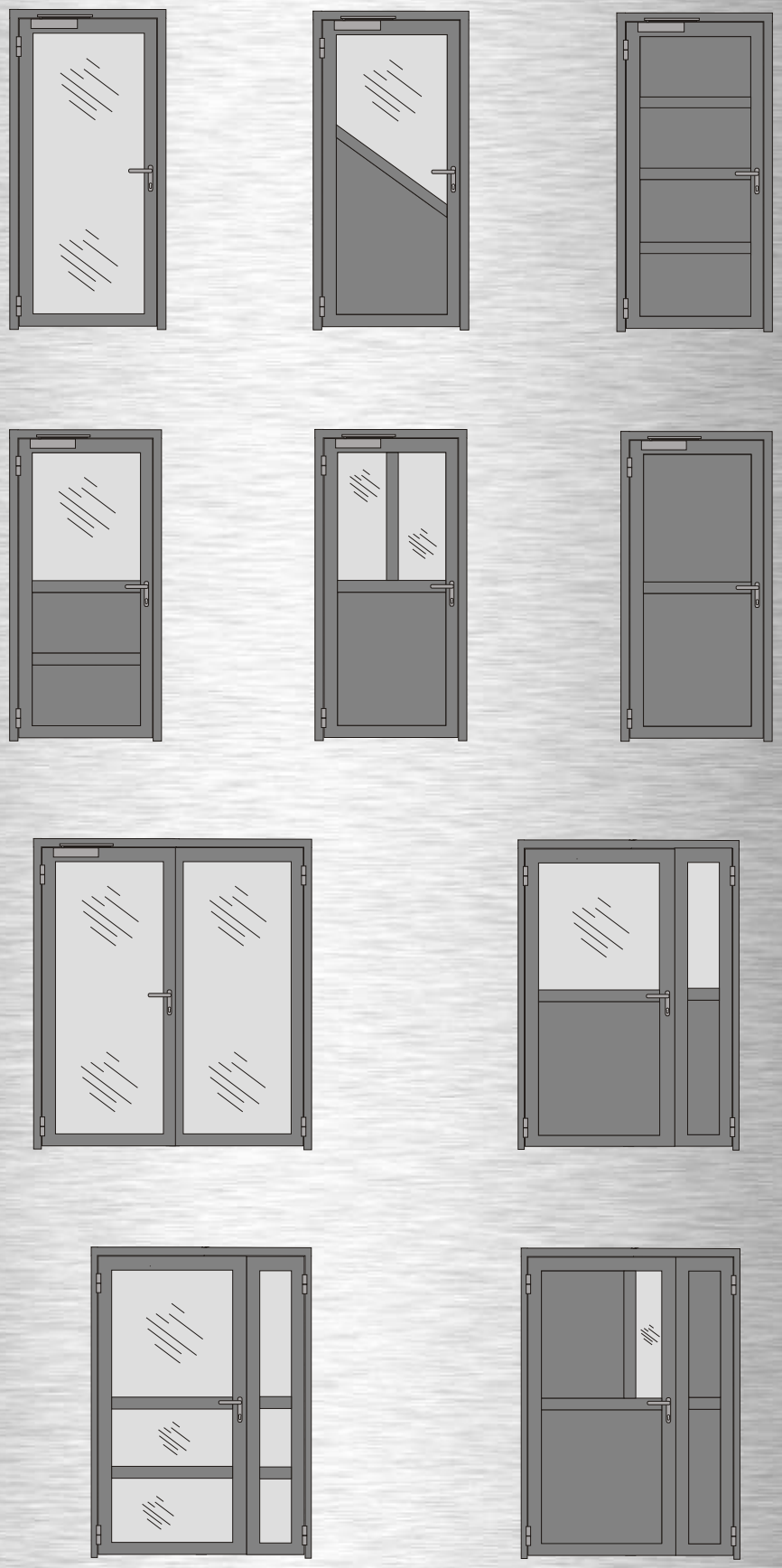

NOWOCZESNE TRWAŁE

forster presto®

System: Forster Presto
SM, Braniewo

System: Forster Presto
Budynek Mieszkalny Giżycko

System: Forster Presto
Graf, Giżycko

System: Forster Presto
Biblioteka, Braniewo

System: Forster Presto
SM, Bezledy

System: Forster Presto
Kino MUZA, Sosnowiec

System: Forster Presto
SM Katowice

System: Forster Presto
SM Katowice

System: Forster Presto
Górnicza SM, Jaworzno

System: Forster Presto
Przedsiębiorstwo P.H.- Białystok

System: Forster Presto
Elektrociepłownia - Białystok

System: Forster Presto
Dworzec PKP - Sokółka

System: Forster Presto
Elektrociepłownia - Białystok

System: Forster Presto
P.H. Wimar, Białystok

System: Forster Presto
ZZN WAM, Szczecin

System: Forster Presto
SM Bryza, Szczecin

System: Forster Presto
SM Dąb, Szczecin

System: Forster Presto
SM Rezeda, Szczecin

REFERENCJE

forster presto®

Forster Presto - system drzwi i ścian

System Forster Presto jest systemem służącym do wykonywania uniwersalnych, dymoszczelnych i ognioodpornych drzwi stalowych oraz ścian stałych. Istnieje możliwość wykonania wszystkich konstrukcji ze stali pokrytej odpowiednią powłoką lakierniczą lub ze stali nierdzewnej (profile i akcesoria). Wygląd zewnętrzny konstrukcji jest identyczny z wyglądem konstrukcji ognioodpornych systemów Forster Fuego light. System pozwala na wykonanie drzwi i ścianek ognioodpornych w klasie E30 i E60.

1. Profil stalowy
2. Wkręt zatrzaskowy
3. Listwa przyszybowa
4. Szyba

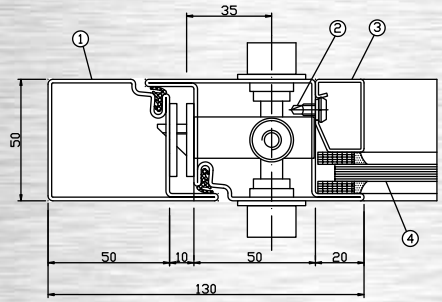

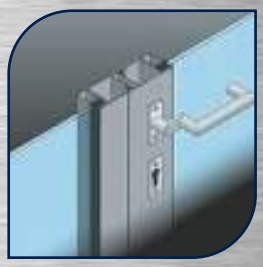

Szczegóły techniczne

- zgodnie z Aprobatą Techniczną COBR „Metalplast" AT-06-0839/2005 drzwi stalowe przeszklone uniwersalne systemu Forster Presto przeznaczone są do zabudowy w budynkach mieszkalnych wielorodzinnych, zamieszkania zbiorowego, użyteczności publicznej, przemysłowych, jako drzwi zewnętrzne wejściowe oraz drzwi wewnętrzne korytarzy i przedsionków
- nowoczesny system profili zlicowanych powierzchniowo Forster Presto
- maksymalny wymiar zewnętrzny drzwi 1480 mm x 3070 mm (drzwi jednoskrzydłowe), 2850 mm x 3070 mm (drzwi dwuskrzydłowe)

W skład systemu wchodzą

- stalowe profile konstrukcyjne o ściance grubości 1,5 mm (ocynkowane, nieocynkowane lub ze stali nierdzewnej)
- zatrzaskowe listwy szklenia (ocynkowane, aluminiowe lub ze stali nierdzewnej)
- wkręty grzybkowe służące do osadzania zatrzaskowych listew szklenia
- uszczelki przyszybowe oraz uszczelka przymykowa z EPDM
- okucia i akcesoria drzwiowe

Testy, badania, certyfikaty i aprobaty techniczne

- odporność ogniowa i dymoszczelność wg AT-ITB-15-7399/2007 w klasach: E30, E60, S60, E/S30, E/S60
- dopuszczenie do obrotu na podstawie Aprobaty Technicznej COBR "Metalplast" AT-06-0839/2005
- Atest Higieniczny HK/B/0306/01/2006

PRODUCENT

Aluprof S.A.
ul. Warszawska 153, 43-300 Bielsko-Biała
tel. +48 33 8195 300, fax. +48 33 8195 483
www.aluprof.eu, e-mail: aluprof@aluprof.eu

ALUPROF