KNAUF CEILING Solutions

Sufity wyspowe

MINERAL Sonic Line Arc

(THERMATEX® Sonic Arc)

Panele podwieszone: indywidualnie

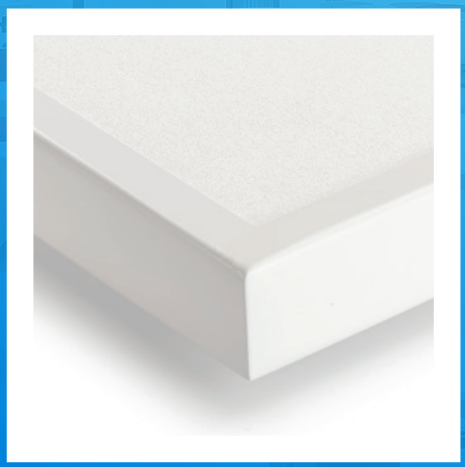

- Stwórz unikalne, eleganckie wnętrza układając dowolnie wklęsłe i wypukłe panele sufitu wyspowego MINERAL Sonic Arc.
- Baw się niestandardowymi kolorami i twórz fascynujące, kontrastujące efekty.
- Panele MINERAL Sonic Line Arc pozwalają wyrazić Twoją kreatywność i podkreślić wnętrze za pomocą nowych akcentów przestrzennych.

ISO 9001 ISO 14001

knaufceilingsolutions.com

Sufity wyspowe

MINERAL Sonic Line Arc

Panele podwieszone: indywidualnie

Typ krawędzi	**MINERAL** **Sonic Line Arc Concave** 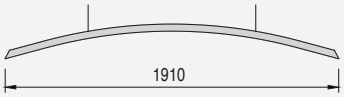	**MINERAL** **Sonic Line Arc Convex**
Grubość płyty (mm)	35	
Dostępne moduły (mm)	1910 x 1180	
System zawieszenia	Wieszak z linką	
Ciężar	16.0 kg/szt.	
Kolor i wzornictwo	Biały **Kolory Vario Design** Granit, Stal, Zielony marmur, Miedź, Dąb, Mosiądz, Piaskowiec, Beton	
Pochłanianie dźwięku	EN ISO 354	

Częstotliwość f (Hz) Równoważna powierzchnia pochłaniania Aobj (Sabiny)*	125	250	500	1000	2000	4000
Wysokość zawieszenia 185mm	0.40	1.60	2.40	2.70	3.20	3.40

*Przedstawione wartości stanowią średnią arytmetyczną trzech wartości zmierzonych w paśmie o szerokości 1/3 oktawy.

Reakcja na ogień	Euroklasa **A2-s1,d0** zgodnie z EN 13501-1
Odbicie światła	Do **88%**
Odporność na wilgoć	**90%**
Konserwacja i użytkowanie	
Odnawialność zasobów	BIOSOLUBLE WOOL EC 1272/2008 Annex Q

MINERAL Sonic Line Arc Concave

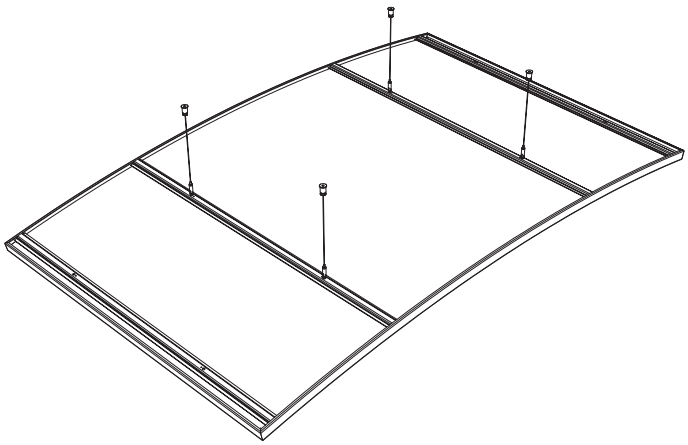

MINERAL Sonic Line Arc Convex

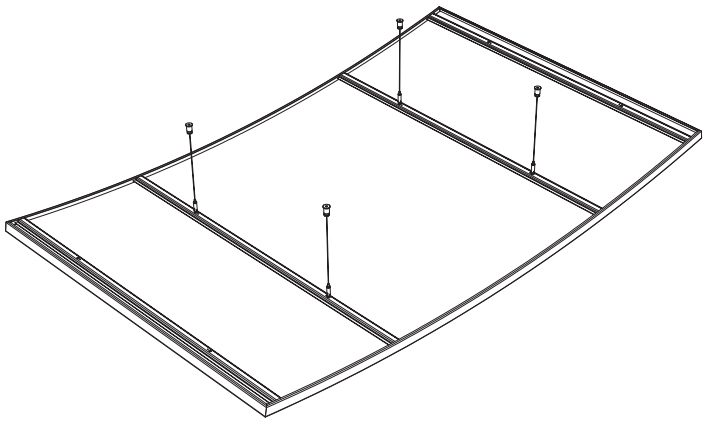

Panele sufitowe dostarczane są w wersji wstępnie zmontowanej, co sprawia, że ich montaż jest szybki i łatwy. Zróżnicowane wzornictwo i możliwość dopasowania produktu do różnej wysokości pomieszczeń dzięki zawartym w zestawie stalowym linkom.

Produkty z tą ikonką dostępne są w ramach naszej oferty **Vario Design**.
Dostępność produktów w poszczególnych krajach może się różnić.
Prosimy o kontakt z biurem sprzedaży w Warszawie.
Zapraszamy do odwiedzenia naszej strony internetowej, na której można uzyskać więcej informacji i zapoznać się z notą prawną.
knaufceilingsolutions.com

KNAUF CEILING Solutions