KNAUF CEILING Solutions

Sufity pływające

ARMSTRONG MESH Canopy MT

Pojedyncze

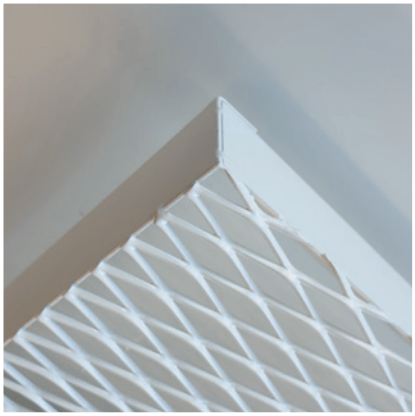

- **Armstrong MESH Canopy MT** nadaje sufitowi współczesny, industrialny wygląd. Tchnij nowe życie w architekturę sufitu – dzięki kreatywnemu wzornictwu, imponującej prostocie i wysokiej wydajności.
- MESH MT (MicroTack Technology) – płaska widoczna strona, bez wygięcia w górę, ze wspawanymi profilami usztywniającymi na wszystkich krawędziach.
- Panele Canopy dostarczane z zamontowanymi usztywnieniami z tyłu płyt i podwieszane za pomocą prętów gwintowanych lub specjalnego zestawu regulowanych linek do podwieszania.
- Standardowe rozwiązanie jednoelementowe.
- Dla opcji grupowania, na specjalne zamówienie możliwe jest dostarczenie paneli Canopy z dodatkowymi otworami na elementy mocujące na krawędziach.
- Dodatkowe wersje wzornicze są dostępne w ramach naszej rodziny produktów **Vario Design**.
- Podukt idealnie nadaje się do pomieszczeń typu open space , a także do dużych wnętrz z elastycznie rozmieszczonymi ściankami działowymi.

knaufceilingsolutions.com

Armstrong CEILING SOLUTIONS

Sufity pływające

ARMSTRONG MESH Canopy MT

Pojedyncze

Typ krawędzi	**MESH** **Canopy MT** VD 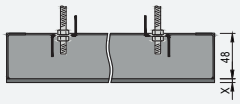 X = Grubość siatki Mesh
System zawieszenia	Bezpośrednie podwieszenie do stropu (za pomocą pręta gwintowanego) *Brak w zestawie.*
Wymiary (mm)	Długość płyty: 800 - 1200 Szerokość płyty: (RB25) 800 - 1202 (w wymiarach co 8mm) / (RB35, RB55) 800 - 1200
Materiał i wzory	Stal ocynkowana RB25 = 1.0mm RB35 / RB55 = 1.5mm **RB25** R16 x 8 - 2 x 1 Powierzchnia otwarta: 50% **RB35** R28 x 10 - 2 x 1.5 Powierzchnia otwarta: 58% **RB55** R43 x 13 - 2.5 x 1.5 Powierzchnia otwarta: 62%
Kolory	RAL 9010 VD **Inne kolory** RAL 9005 RAL 9006 RAL 9007
Ciężar	**RB25** 6.4 - 11.5 kg/m² **RB35** 6.9 - 12.6 kg/m² **RB55** 6.6 - 12.0 kg/m²
Reakcja na ogień	Euroklasa **A2-s1, d0** zgodnie z EN 13501-1 *Wartości mające zastosowanie wyłącznie do RAL 9010.*
Odporność na wilgoć	**95% RH**
Jakość powietrza	A+
Konserwacja i użytkowanie	
Odnawialność zasobów	≈14% Srebrny* **Wartości mające zastosowanie tylko do RAL 9010.*
Możliwości wzornicze	Wymiary Kolory Wzory Wycięcia Megapanel Kształty

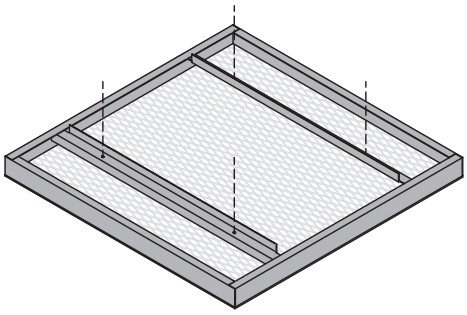

Pręt gwintowany M6

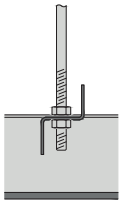

Zestaw linek do podwieszenia

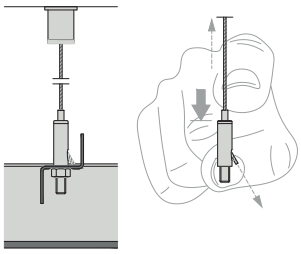

[Poprzednia strona] MESH Canopy MT (© Knauf Ceiling Solutions)

VD Opcje z tą ikoną są dostępne w naszym asortymencie **Vario Design**. Niektóre kombinacje kolorów i/lub perforacji nie są dostępne dla każdego produktu. Dostępność produktów w poszczególnych krajach może się różnić. Prosimy o kontakt z biurem sprzedaży w Warszawie. Zapraszamy do odwiedzenia naszej strony internetowej, na której można uzyskać więcej informacji i zapoznać się z notą prawną.
knaufceilingsolutions.com

Armstrong CEILING SOLUTIONS